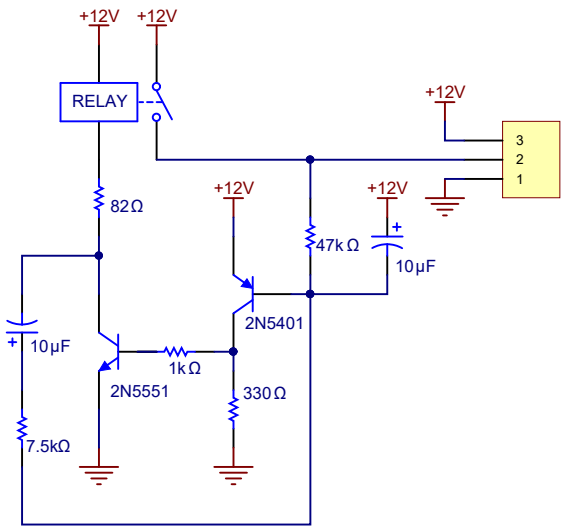
+12V
+12V
RELAY
+12V
3
2
1
82Ω
+12V
+12V
47kΩ
10µF
2N5401
10µF
1kΩ
2N5551
330Ω
7.5kΩ